NORTHCOMP®

FAX 255 319 438 K 70

ID 203650

Technisches Datenblatt
Technical data sheet



Spezifikationen
Specifications

ID *ID*	**203650**	Gesamthöhe niedrigs *Total height lowest po*	**319 mm**	Standrohrlänge *Standpipe length*	**255 mm**	Drehbar *Rotatable*	**1**
Matchcode *Matchcode*	**FAX255319438K70**	Hub *Stroke*	**119 mm**	Standrohrdurchmess *Standpipe diameter*	**50 mm**		
Bezeichnung 1 *Designation 1*	**FAX 255 319 438 K 7**	Gewichtsgrenze *Weight limit*	**140 kg**	Aufbauhöhe ab Fuß M *Build-up height from*	**249 mm**		
Artikelgruppe *Article group*	**Fußauslösung**	Klasse *Class*	**4**	Aufbauhöhe ab Fuß M *Installation height fro*	**368 mm**		
Basismengeneinheit *Base quantityunit*	**Stk**	Durchmesser Gaseinl *Diameter gas unit*	**28 mm**	Material *Material*	**Stahlblech**		
Menge Karton *Quantity carton*	**10**	Konuslänge Gaseinhe *Cone length gas unit*	**33 mm**	Druck *Pressure*	**320 N**		
Gewicht *Weight*	**3.169 kg**	Konuslänge *Cone length*	**70 mm**	Anschraubbild *Bolting pattern*	**-**		
Farbe *Colour*	**chrom**	Gesamthöhe Höchste *Total height Highest p*	**438 mm**	Höhenverstellbar *Heightadjustable*	**1**		

Revisionsstand: 11 | Änderungsdatum: 12.08.2026 | © All rights reserved

FAX 255 319 438 K 70

ID 203650

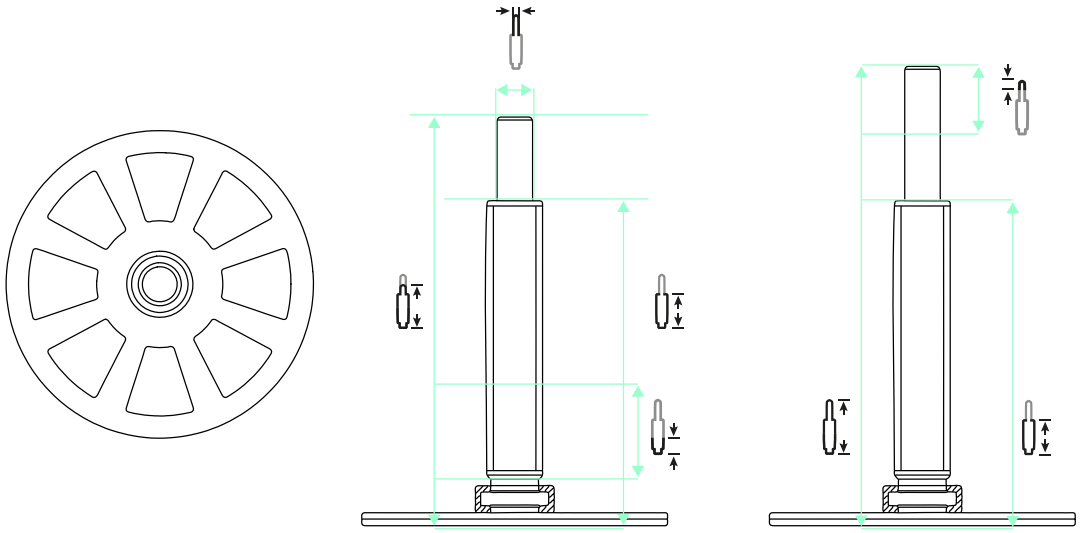

119 mm	438 mm	319 mm	255 mm	70 mm	33 mm	50 mm	28 mm	320 N

ZUBEHÖR
ACCESSORIES



ÜS-Rohr 183



ÜS-Rohr 244



ÜS-Rohr 298



ÜS-Rohr 356

EMPFEHLUNGEN
RECOMMENDATIONS



STELLAR 690 Middle 5 P



STELLAR 690 Middle 5 S



Tendo P



A M 15 P