NORTHCOMP®

# STELLAR 700 LOW 4 P

ID 205908

Technisches Datenblatt
*Technical data sheet*



## Spezifikationen
## *Specifications*

| | | | | | |
|---|---|---|---|---|---|
| ID<br>*ID* | **205908** | Material<br>*Material* | **Aluminium** | Innendurchmesser<br>*Inner diameter* | **678 mm** |
| Matchcode<br>*Matchcode* | **STELLAR700Low4P** | Außendurchmesser<br>*Outer diameter* | **700 mm** | Durchmesser Rollenaufnahr<br>*Diameter of roller mount* | **11x22 mm** |
| Bezeichnung 1<br>*Description 1* | **STELLAR 700 Low 4 P** | Höhe<br>*Height* | **70 mm** | Hals<br>*Neck* | **23 mm** |
| Artikelgruppe<br>*Product group* | **Stellar Low 4** | Anzahl Füße<br>*Number of legs* | **4** | Oberfläche<br>*Surface* | **Poliert** |
| Basismengeneinheit<br>*Base quantitiesunit* | **Stk** | BIFMA<br>*BIFMA* | **1** | Rollenaufnahme<br>*Roller mount* | **11 mm** |
| Gewicht<br>*Weight* | **2.34 kg** | Farbe<br>*Colour* | **poliert** | Konus<br>*Cone* | **50 mm** |

Revisionsstand: 33 | Änderungsdatum: 13.11.2026 | © All rights reserved

# STELLAR 700 LOW 4 P

ID 205908

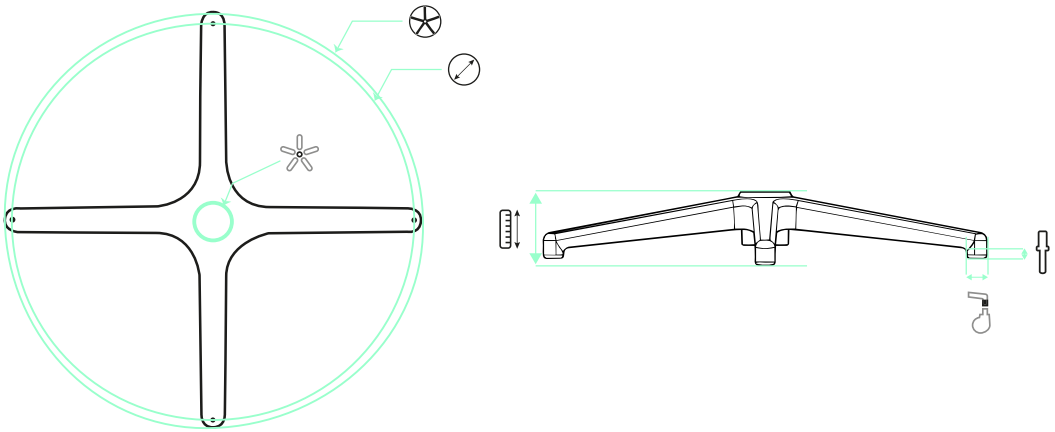

700 mm | 678 mm | 11x22 mm | 23 mm | 70 mm | 50 mm

## EMPFEHLUNGEN
## *RECOMMENDATIONS*


S 235 290 132 K 70 C X


S 235 290 132 K 70 S X


155 H16 50 30 3 P U


166 60 30 3 PU


Tendo P