NORTHCOMP®

FLAKE 498 P

ID 206175

Technisches Datenblatt
Technical data sheet



Spezifikationen
Specifications

ID *ID*	**206175**	Gewicht *Weight*	**kg**	Innendurchmesser *Inner diameter*	**470 mm**	Gewichtsgrenze *Weight limit*	**kg**
Matchcode *Matchcode*	**Flake498P**	Material *Material*	**Aluminium**	Durchmesser Roller *Diameter of roller m*	**11x22 mm**		
Bezeichnung 1 *Description 1*	**Flake 498 P**	Außendurchmesser *Outer diameter*	**498 mm**	Hals *Neck*	**28 mm**		
Artikelgruppe *Product group*	**Flake**	Höhe *Height*	**80 mm**	Oberfläche *Surface*	**Poliert**		
Basismengeneinheit *Base quantitiesunit*	**Stk**	Anzahl Füße *Number of legs*	**5**	Rollenaufnahme *Roller mount*	**11 mm**		
Menge Karton *Quantity of cardboar*	**7**	BIFMA *BIFMA*	**1**	Konus *Cone*	**50 mm**		
Menge Palette *Quantity per pallet*	**168**	Farbe *Colour*	**poliert**	Höhe Dom *Height of the cathed*	**mm**		

Revisionsstand: 6 | Änderungsdatum: 16.11.2026 | © All rights reserved

FLAKE 498 P

ID 206175

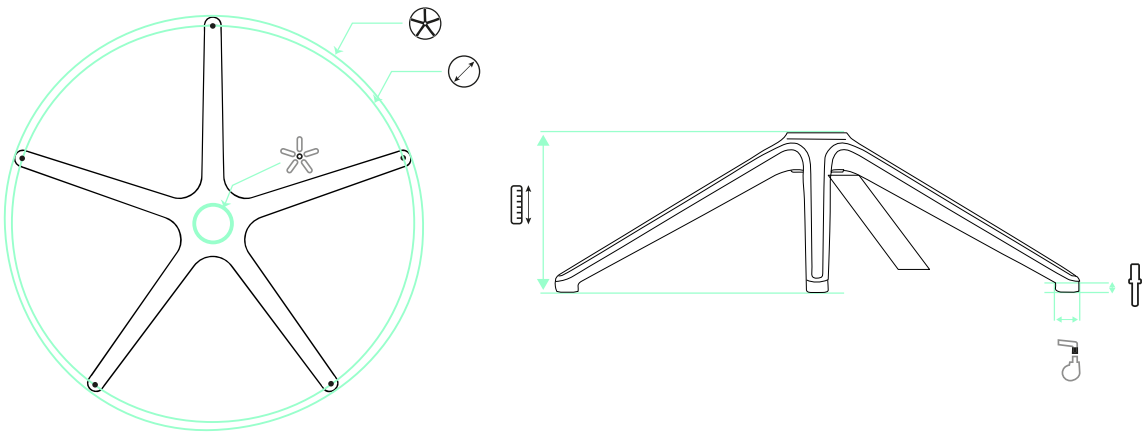

498 mm | 470 mm | 11x22 mm | 28 mm | 80 mm | 50 mm

EMPFEHLUNGEN
RECOMMENDATIONS



S 235 290 132 K 70 C X



S 235 290 132 K 70 S X



155 H28 65 30 3 PU



166 60 30 3 PU