NORTHCOMP®

SPIDER 500 KU

ID 206133

Technisches Datenblatt
Technical data sheet



Spezifikationen
Specifications

ID *ID*	**206133**	Außendurchmesser *Outer diameter*	**500 mm**	Hals *Neck*	**38 mm**
Matchcode *Matchcode*	**Spider500KU**	Höhe *Height*	**61 mm**	Oberfläche *Surface*	**Feinstruktur**
Bezeichnung 1 *Designation 1*	**Spider 500 KU**	Anzahl Füße *Number of feet*	**5**	Rollenaufnahme *Roller holder*	**11 mm**
Artikelgruppe *Article group*	**Spider KU**	BIFMA *BIFMA*	**1**	Konus *Cone*	**50 mm**
Basismengeneinheit *Base quantityunit*	**Stk**	Farbe *Colour*	**schwarz**	Höhe Dom *Height dome*	**mm**
Gewicht *Weight*	**kg**	Innendurchmesser *Inner diameter*	**460 mm**	Gewichtsgrenze *Weight limit*	**kg**
Material *Material*	**Kunststoff**	Durchmesser Rollenaufnahme *Diameter of roller holder*	**11x22 mm**		

Revisionsstand: 4 | Änderungsdatum: 12.08.2026 | © All rights reserved

NORTHCOMP®

SPIDER 500 KU

ID 206133

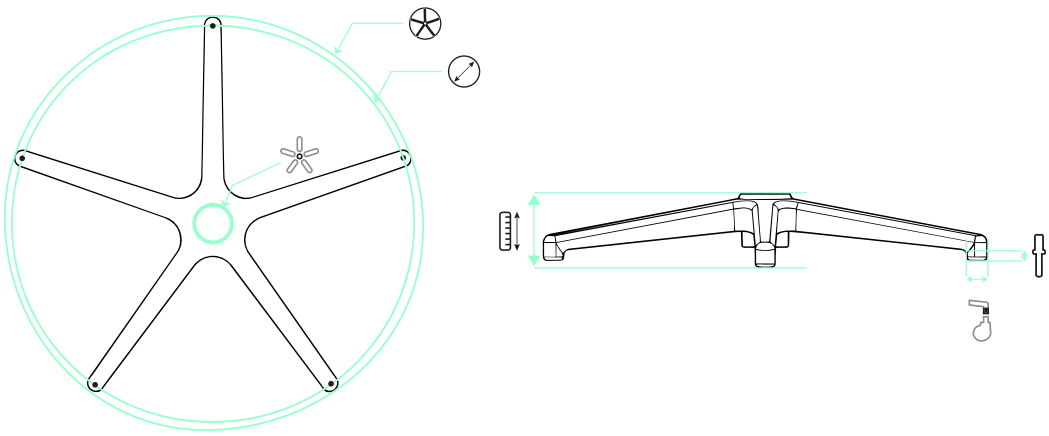

500 mm | 460 mm | 11x22 mm | 38 mm | 61 mm | 50 mm

EMPFEHLUNGEN
RECOMMENDATIONS


S 235 290 132 K 70 C X


S 235 290 132 K 70 S X


155 H38 50 30 3 P U


166 60 30 3 PU