NORTHCOMP®

AF 75 P

ID 100919

Technisches Datenblatt
Technical data sheet



Spezifikationen
Specifications

ID *ID*	**100919**	Menge Palette *Quantity pallet*	**120**	Farbe *Colour*	**poliert**	Konus *Cone*	**50 mm**
Matchcode *Matchcode*	**AF75P**	Gewicht *Weight*	**2.02 kg**	Innendurchmesser *Inner diameter*	**658 mm**		
Bezeichnung 1 *Designation 1*	**AF 75 P**	Material *Material*	**Aluminium**	Durchmesser Rollenaufn *Diameter of roller holde*	**11x22 mm**		
Artikelgruppe *Article group*	**AF70 / 75**	Außendurchmesser *Outer diameter*	**703 mm**	Hals *Neck*	**45 mm**		
Basismengeneinh *Base quantityunit*	**Stk**	Höhe *Height*	**95 mm**	Oberfläche *Surface*	**Poliert**		
Menge Karton *Quantity carton*	**6**	BIFMA *BIFMA*	**1**	Rollenaufnahme *Roller holder*	**11 mm**		

Revisionsstand: 5 | Änderungsdatum: 12.08.2026 | © All rights reserved

AF 75 P

ID 100919

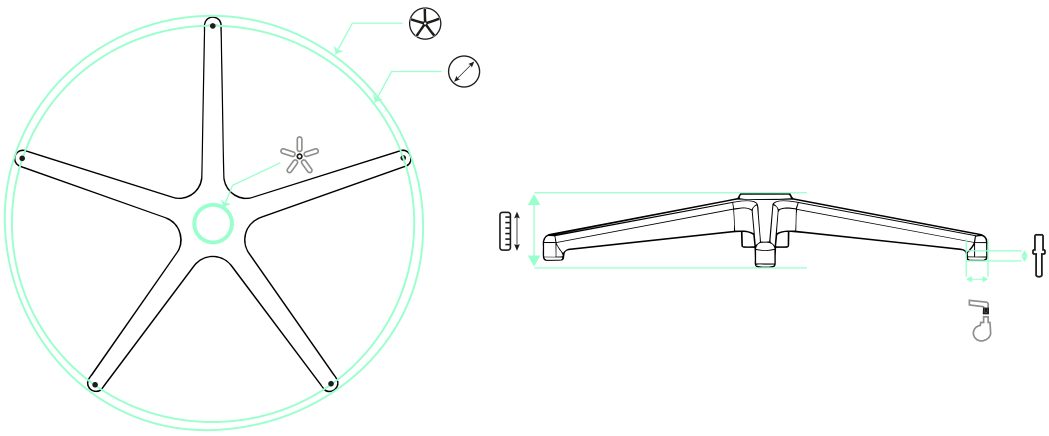

703 mm | 658 mm | 11x22 mm | 45 mm | 95 mm | 50 mm

EMPFEHLUNGEN
RECOMMENDATIONS



S 235 290 132 K 70 C X



S 235 290 132 K 70 S X



155 50 30 3 P U T



166 60 30 3 PU