NORTHCOMP®

SPIDER 610 S

ID 102335

Technisches Datenblatt
Technical data sheet



Spezifikationen
Specifications

ID *ID*	**102335**	Material *Material*	**Aluminium**	Innendurchmesser *Inner diameter*	**568 mm**
Matchcode *Matchcode*	**Spider600S**	Außendurchmesser *Outer diameter*	**610 mm**	Durchmesser Rollenaufnahm *Diameter of roller holder*	**11x22 mm**
Bezeichnung 1 *Designation 1*	**Spider 610 S**	Höhe *Height*	**75 mm**	Hals *Neck*	**42 mm**
Artikelgruppe *Article group*	**Spider**	Anzahl Füße *Number of feet*	**5**	Oberfläche *Surface*	**Gepulvert**
Basismengeneinheit *Base quantityunit*	**Stk**	BIFMA *BIFMA*	**1**	Rollenaufnahme *Roller holder*	**11 mm**
Gewicht *Weight*	**1.7 kg**	Farbe *Colour*	**schwarz**	Konus *Cone*	**50 mm**

Revisionsstand: 6 | Änderungsdatum: 12.08.2026 | © All rights reserved

NORTHCOMP®

SPIDER 610 S

ID 102335

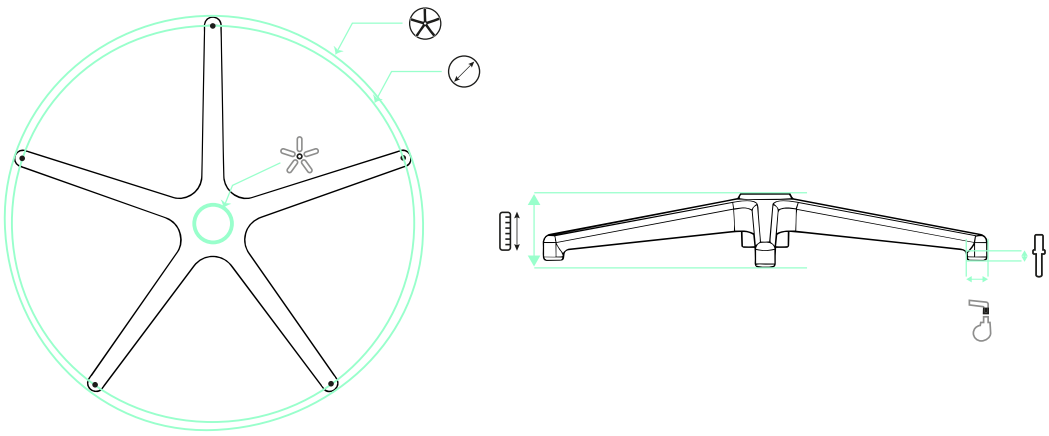

610 mm | 568 mm | 11x22 mm | 42 mm | 75 mm | 50 mm

EMPFEHLUNGEN
RECOMMENDATIONS



S 235 290 132 K 70 C X



S 235 290 132 K 70 S X



155 50 30 3 P U T



166 60 30 3 PU