NORTHCOMP®

AF 410 P

ID 102715

Technisches Datenblatt
Technical data sheet



Spezifikationen
Specifications

ID *ID*	**102715**	Gewicht *Weight*	**1.78 kg**	Innendurchmesser *Inner diameter*	**642 mm**
Matchcode *Matchcode*	**AF410P**	Material *Material*	**Aluminium**	Durchmesser Rollenaufnahme *Diameter of roller holder*	**11x22 mm**
Bezeichnung 1 *Designation 1*	**AF 410 P**	Außendurchmesser *Outer diameter*	**660 mm**	Hals *Neck*	**18 mm**
Artikelgruppe *Article group*	**AF410**	Höhe *Height*	**62 mm**	Oberfläche *Surface*	**Poliert**
Basismengeneinheit *Base quantityunit*	**Stk**	Anzahl Füße *Number of feet*	**5**	Rollenaufnahme *Roller holder*	**11 mm**
Menge Karton *Quantity carton*	**5**	BIFMA *BIFMA*	**1**	Konus *Cone*	**50 mm**
Menge Palette *Quantity pallet*	**100**	Farbe *Colour*	**poliert**		

Revisionsstand: 8 | Änderungsdatum: 12.08.2026 | © All rights reserved

AF 410 P

ID 102715

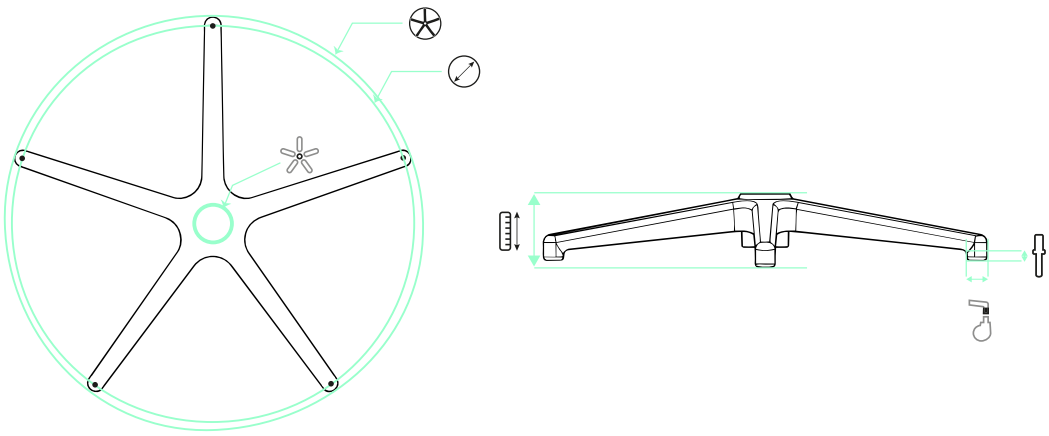

660 mm | 642 mm | 11x22 mm | 18 mm | 62 mm | 50 mm

EMPFEHLUNGEN
RECOMMENDATIONS



S 235 290 132 K 70 C X



S 235 290 132 K 70 S X



155 H16 50 30 3 P U



166 60 30 3 PU