NORTHCOMP®

AF 260 P

ID 102721

Technisches Datenblatt
Technical data sheet



Spezifikationen
Specifications

ID *ID*	**102721**	Gewicht *Weight*	**1.775 kg**	Innendurchmesser *Inner diameter*	**600 mm**
Matchcode *Matchcode*	**AF260P**	Material *Material*	**Aluminium**	Durchmesser Rollenaufnahme *Diameter of roller holder*	**11x22 mm**
Bezeichnung 1 *Designation 1*	**AF 260 P**	Außendurchmesser *Outer diameter*	**640 mm**	Hals *Neck*	**22 mm**
Artikelgruppe *Article group*	**AF260**	Höhe *Height*	**60 mm**	Oberfläche *Surface*	**Poliert**
Basismengeneinheit *Base quantityunit*	**Stk**	Anzahl Füße *Number of feet*	**5**	Rollenaufnahme *Roller holder*	**11 mm**
Menge Karton *Quantity carton*	**6**	BIFMA *BIFMA*	**1**	Konus *Cone*	**50 mm**
Menge Palette *Quantity pallet*	**120**	Farbe *Colour*	**poliert**		

Revisionsstand: 6 | Änderungsdatum: 12.08.2026 | © All rights reserved

AF 260 P

ID 102721

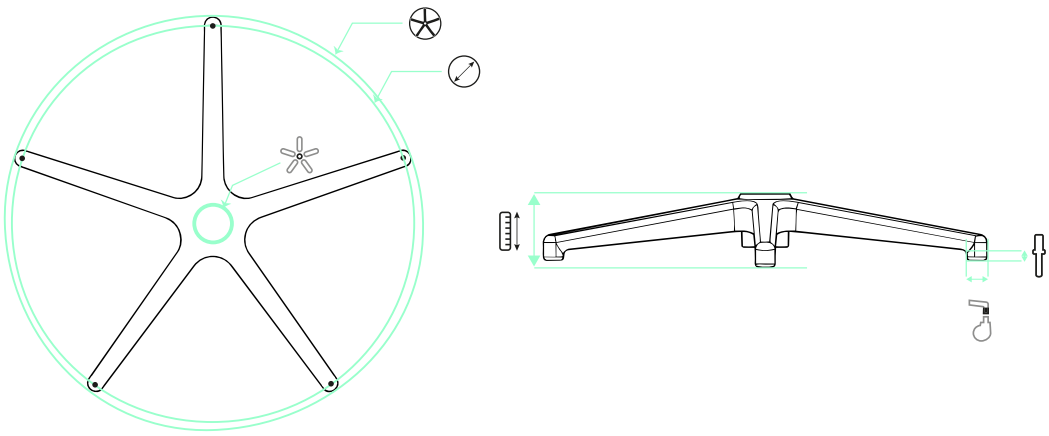

640 mm | 600 mm | 11x22 mm | 22 mm | 60 mm | 50 mm

EMPFEHLUNGEN
RECOMMENDATIONS


S 235 290 132 K 70 C X


S 235 290 132 K 70 S X


155 50 30 3 P U T


166 60 30 3 PU