NORTHCOMP®

AF 07 S

ID 102825

Technisches Datenblatt
Technical data sheet



Spezifikationen
Specifications

ID *ID*	**102825**	Material *Material*	**Aluminium**	Innendurchmesser *Inner diameter*	**558 mm**
Matchcode *Matchcode*	**AF07S**	Außendurchmesser *Outer diameter*	**600 mm**	Durchmesser Rollenaufnahme *Diameter of roller holder*	**11x22 mm**
Bezeichnung 1 *Designation 1*	**AF 07 S**	Höhe *Height*	**80 mm**	Hals *Neck*	**42 mm**
Artikelgruppe *Article group*	**AF07**	Anzahl Füße *Number of feet*	**5**	Oberfläche *Surface*	**Gepulvert**
Basismengeneinheit *Base quantityunit*	**Stk**	BIFMA *BIFMA*	**1**	Rollenaufnahme *Roller holder*	**11 mm**
Gewicht *Weight*	**1.7 kg**	Farbe *Colour*	**schwarz**	Konus *Cone*	**50 mm**

Revisionsstand: 5 | Änderungsdatum: 12.08.2026 | © All rights reserved

Northcomp GmbH
Industriegebiet West 2
Heinrich-Schicht-Straße 9
D-42499 Hückeswagen
www.northcomp.com
info@northcomp.com

NORTHCOMP®

AF 07 S

ID 102825

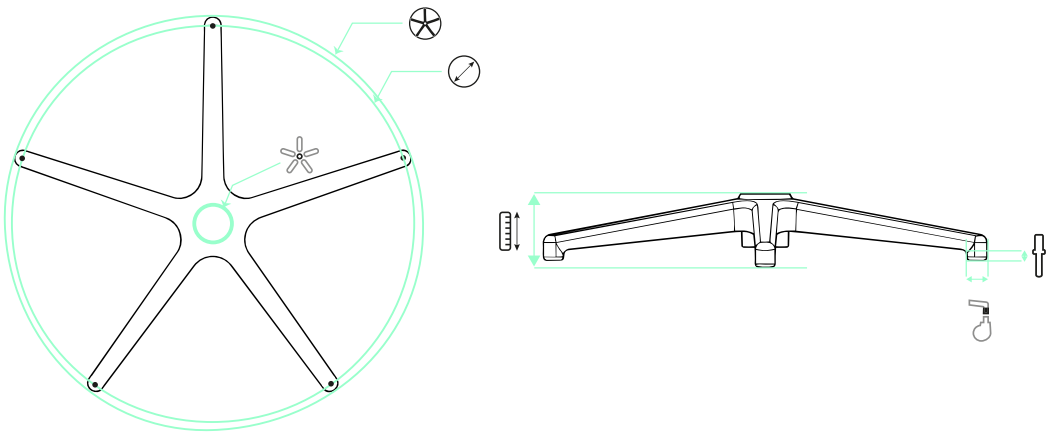

600 mm | 558 mm | 11x22 mm | 42 mm | 80 mm | 50 mm

EMPFEHLUNGEN
RECOMMENDATIONS


S 235 290 132 K 70 C X


S 235 290 132 K 70 S X


155 H38 50 30 3 P U


166 60 30 3 PU