NORTHCOMP®

LONDON 725 P 4

ID 103655

Technisches Datenblatt
Technical data sheet



Spezifikationen
Specifications

ID *ID*	**103655**	Material *Material*	**Aluminium**	Innendurchmesser *Inner diameter*	**700 mm**
Matchcode *Matchcode*	**London725P4**	Außendurchmesser *Outer diameter*	**725 mm**	Durchmesser Rollenaufnahm *Diameter of roller holder*	**11x22 mm**
Bezeichnung 1 *Designation 1*	**London 725 P 4**	Höhe *Height*	**80 mm**	Hals *Neck*	**22 mm**
Artikelgruppe *Article group*	**London 4**	Anzahl Füße *Number of feet*	**4**	Oberfläche *Surface*	**Poliert**
Basismengeneinheit *Base quantityunit*	**Stk**	BIFMA *BIFMA*	**1**	Rollenaufnahme *Roller holder*	**11 mm**
Gewicht *Weight*	**1.801 kg**	Farbe *Colour*	**poliert**	Konus *Cone*	**50 mm**

Revisionsstand: 8 | Änderungsdatum: 12.08.2026 | © All rights reserved

LONDON 725 P 4

ID 103655

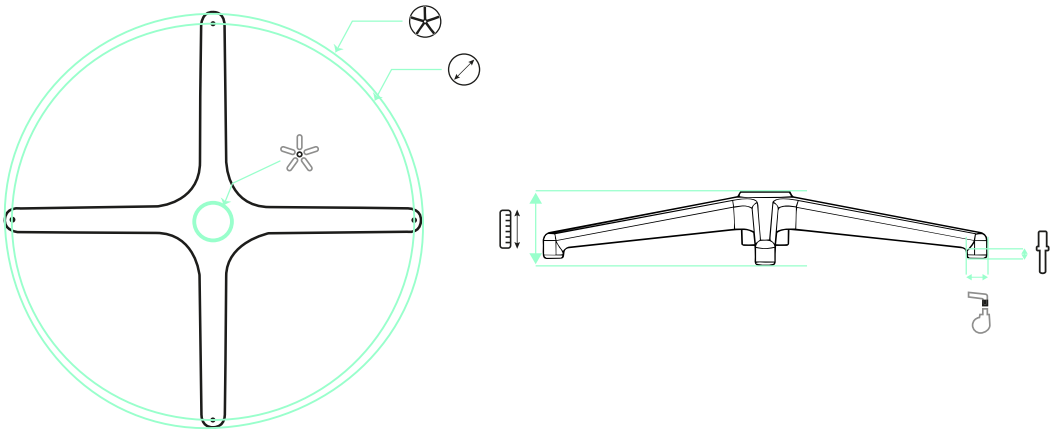

725 mm | 700 mm | 11x22 mm | 22 mm | 80 mm | 50 mm

EMPFEHLUNGEN
RECOMMENDATIONS



S 235 290 132 K 70 C X



S 235 290 132 K 70 S X



155 50 30 3 P U T



166 60 30 3 PU