NORTHCOMP®

# BERLIN 648 P 4

ID 201422

Technisches Datenblatt
*Technical data sheet*



## Spezifikationen
## *Specifications*

| | | | | | |
|---|---|---|---|---|---|
| ID<br>*ID* | **201422** | Gewicht<br>*Weight* | **1.485 kg** | Innendurchmesser<br>*Inner diameter* | **620 mm** |
| Matchcode<br>*Matchcode* | **Berlin648P4** | Material<br>*Material* | **Aluminium** | Durchmesser Rollenaufnahm<br>*Diameter of roller holder* | **11x22 mm** |
| Bezeichnung 1<br>*Designation 1* | **Berlin 648 P 4** | Außendurchmesser<br>*Outer diameter* | **648 mm** | Hals<br>*Neck* | **28 mm** |
| Artikelgruppe<br>*Article group* | **Berlin 4** | Höhe<br>*Height* | **50 mm** | Oberfläche<br>*Surface* | **Poliert** |
| Basismengeneinheit<br>*Base quantityunit* | **Stk** | Anzahl Füße<br>*Number of feet* | **4** | Rollenaufnahme<br>*Roller holder* | **11 mm** |
| Menge Karton<br>*Quantity carton* | **5** | BIFMA<br>*BIFMA* | **1** | Konus<br>*Cone* | **50 mm** |
| Menge Palette<br>*Quantity pallet* | **100** | Farbe<br>*Colour* | **poliert** | | |

Revisionsstand: 10 | Änderungsdatum: 12.08.2026 | © All rights reserved

NORTHCOMP®

# BERLIN 648 P 4

ID 201422

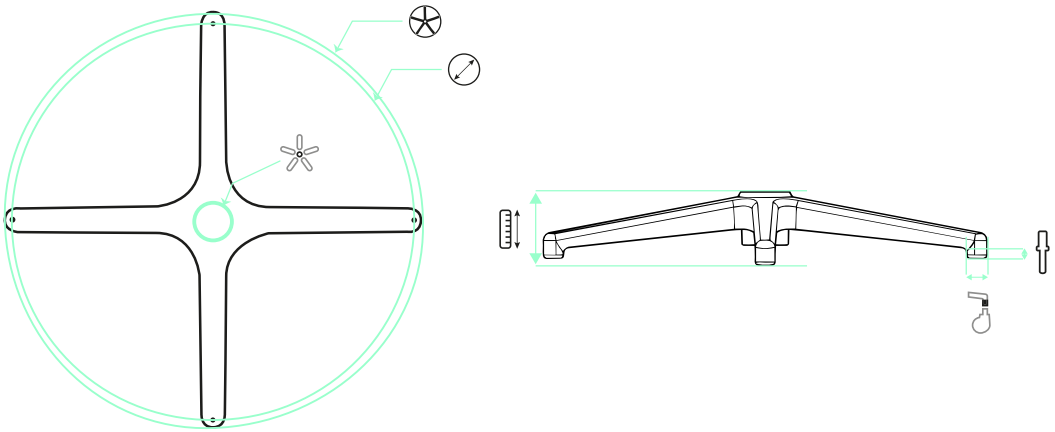

| 648 mm | 620 mm | 11x22 mm | 28 mm | 50 mm | 50 mm |
|---|---|---|---|---|---|

## EMPFEHLUNGEN
## *RECOMMENDATIONS*



S 235 290 132 K 70 C X



S 235 290 132 K 70 S X



155 H28 65 30 3 PU



166 60 30 3 PU