NORTHCOMP®

LONDON HIGH 670 P

ID 202399

Technisches Datenblatt
Technical data sheet



Spezifikationen
Specifications

ID *ID*	**202399**	Material *Material*	**Aluminium**	Innendurchmesser *Inner diameter*	**645 mm**
Matchcode *Matchcode*	**LondonHigh670P**	Außendurchmesser *Outer diameter*	**670 mm**	Durchmesser Rollenaufnahm *Diameter of roller holder*	**11x22 mm**
Bezeichnung 1 *Designation 1*	**London High 670 P**	Höhe *Height*	**250 mm**	Hals *Neck*	**22 mm**
Artikelgruppe *Article group*	**London High 5**	Anzahl Füße *Number of feet*	**5**	Oberfläche *Surface*	**Poliert**
Basismengeneinheit *Base quantityunit*	**Stk**	BIFMA *BIFMA*	**1**	Rollenaufnahme *Roller holder*	**11 mm**
Gewicht *Weight*	**2.53 kg**	Farbe *Colour*	**poliert**	Konus *Cone*	**50 mm**

Revisionsstand: 11 | Änderungsdatum: 12.08.2026 | © All rights reserved

NORTHCOMP®

LONDON HIGH 670 P

ID 202399

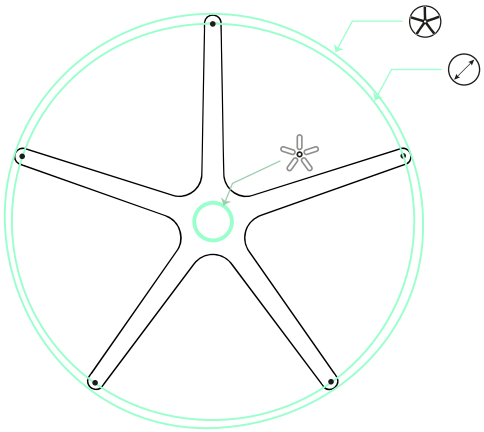

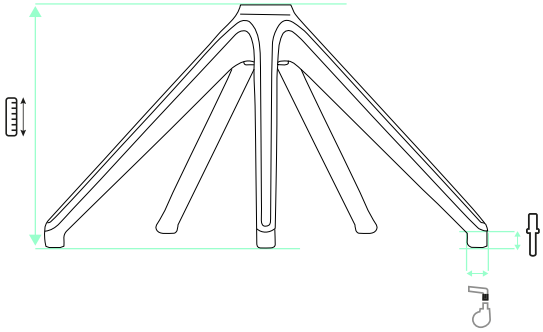

670 mm | 645 mm | 11x22 mm | 22 mm | 250 mm | 50 mm

EMPFEHLUNGEN
RECOMMENDATIONS



SKD 148 C X



SKD 148 S X



155 50 30 3 P U T



166 60 30 3 PU